VÝPIS ZÁMEČNICKÝCH PRVKŮ

UPOZORNĚNÍ

-PŘED VÝROBOU, RESP. ZPRACOVÁNÍM VÝROBNÍ DOKUMENTACE PROVEDE VÝROBCE PŘESNÉ ZAMĚŘENÍ DOTČENÝCH STAV. KONSTRUKCÍ PRO STANOVENÍ VÝROBNÍCH ROZMĚRŮ A KOORDINACI SE STAVBOU!
- POHLEDOVĚ VIDITELNÉ MATERIÁLY BUDOU PŘED VÝROBOU VZORKOVÁNY A SCHVÁLENY V RÁMCI AUTORSKÉHO DOZORU INVESTOREM A GENERÁLNÍM PROJEKTANTEM

PROJEKTSTUDIO EUCZ, s.r.o. - nositel veškerých majetkových autorských práv. Obsah tohoto dokumentu, vyobrazení a návrhy řešení na nich zobrazená požívají jako autorské dílo ochrany dle zákona č. 121/2000 Sb. (autorský zákon). Originál tohoto dokumentu, vyobrazení a návrhy řešení na něm zobrazená (dále jen "autorské dílo") jsou majetkem: PROJEKTSTUDIO EUCZ, s.r.o. Předmětné autorské dílo ani jeho části nesmí být žádným způsobem v rozporu s ustanoveními autorského zákona a bez udělení licence ze strany nositele majetkových autorských práv či v rozporu s podmínkami takové licence užito ani poskytnuto třetí osobě.

GENERÁLNÍ PROJEKTANT (ZHOTOVITEL)

ZODPOVĚDNÝ PROJEKTANT	MANAŽER PROJEKTU ING. ARCH. DAVID KOTEK	PROJEKTANT ING. PETRA PACIORKOVÁ
	HLAVNÍ INŽENÝR PROJEKTU ING. JAN POKORNÝ	VYPRACOVAL ING. PETRA PACIORKOVÁ
	ZODPOVĚDNÝ PROJEKTANT ING. ARCH. JAROSLAV KOTEK	KONTROLOVAL ING. JAN POKORNÝ

PROJEKTSTUDIO®

PROJEKTSTUDIO EUCZ, s.r.o.
Opavská 6230/29A, 708 00 Ostrava
tel./fax: 596 911 126
e-mail: info@projektstudio.cz
IČ: 27787443

www.PROJEKTSTUDIO.cz

STAVEBNÍK (OBJEDNATEL)
Město Jablunkov, Dukelská 144, Jablunkov, 739 91

MÍSTO STAVBY
Jablunkov, Hasičská 172, k.ú. Jablunkov, p.č. 291

ZPRACOVATEL ČÁSTI PD

NÁZEV STAVBY (DÍLO)
IVC V JABLUNKOVĚ

DATUM	04. 2017
ZAKÁZKA č.	PS 16 176
FORMÁT	8 x A4

STAVEBNÍ OBJEKT (SO)
SO 02 - NOVOSTAVBA IVC V JABLUNKOVĚ

ČÁST DOKUMENTACE
D.1.1 ARCHITEKTONICKÉ A STAVEBNÍ ŘEŠENÍ

DOKUMENT
VÝPIS KLEMPÍŘSKÝCH PRVKŮ

STUPEŇ PD	**DPS**
MĚŘÍTKO	1 : 50
ČÍSLO DOKUMENTU	**D.1 - 118**

PARÉ

OZN.	SCHÉMA	POPIS VÝROBKU	ČSN	JEDN.	MNOŽ.	PODL.
Z 01		ČISTÍCÍ ZÓNA INTERIÉROVÁ - ROHOŽ Z HLINÍKOVÝCH PROFILŮ ŠÍŘKY 27 mm , SPOJENÉ NEREZOVÝM LANKEM A ODDĚLENÉ PRYŽOVÝMI MEZIKROUŽKY - DO AL PROFILŮ SE ZAFIXUJÍ GUMOVÉ (PALIČKA) A TEXTILNÍ PÁSY - STŘÍDAVĚ - Z CELOOBVODOVÝM AL RÁMEM - VÝŠKA 22 mm - PŘED VÝROBOU ZAMĚŘIT SKUTEČNÉ PROVEDENÍ NAVAZUJÍCÍCH KONSTRUKCÍ NA STAVBĚ - VYSOCE ODOLNÝ PROTI OTĚRU - BARVA ČERNÁ		m2	7,5	1
Z 02	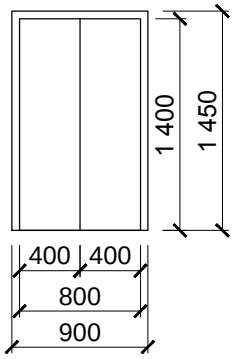	DVOUKŘÍDLOVÁ PLECHOVÁ DVÍŘKA DO OTVORU 900x1850mm PLECH TL.1,5mm, ZÁRUBEŇ Z L PROFILŮ, ZÁMEK FAB POVRCHOVÁ ÚPRAVA : KOMAXIT RAL 9003		ks	1	1
Z 03	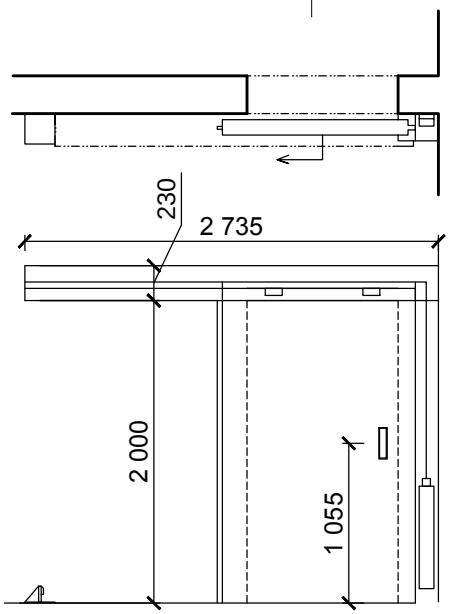	OCELOVÉ POSUVNÉ DVEŘE PLNÉ, HLADKÉ, JEDNOKŘÍDLOVÉ DO OTVORU 1000x2000mm S POŽÁRNÍ ODOLNOSTÍ EI 30DP3, OPATŘENÉ SAMOTÍŽNÝM SAMOZAVÍRAČEM (PROTIZÁVAŽÍ) SAMOSTATNÉ KŘÍDLO S ODSUNEM VLEVO KŘÍDLO POŽÁRNÍCH POSUVNÝCH DVEŘÍ JE TVOŘENO Z JEDNOTLIVÝCH SEGMENTŮ VYROBENÝCH Z TENKOSTĚNNÝCH OCELOVÝCH PROFILŮ POKRYTÝCH POZINKOVANÝM OCELOVÝM PLECHEM. ZE STRANY OSTĚNÍ JE NA KŘÍDLE DVEŘÍ OSAZENO ZAPUŠTĚNÉ MADLO. NA ODVRÁCENÉ STRANĚ JE PAK MASIVNÍ TRUBKOVÉ MADLO. POJEZDOVÁ DRÁHA JE TVOŘENA UZAVŘENÝM OCELOVÝM C PROFILEM, KTERÝ JE UKOTVEN ZÁVĚSNÝMI KONZOLAMI V ROZTEČI 600 MM DO NADPRAŽÍ STAVEBNÍHO OTVORU. SNADNÝ A BEZÚDRŽBOVÝ CHOD KŘÍDLA ZAJIŠŤUJÍ LOŽISKOVÉ VOZÍKY. VŠECHNY ČÁSTI POJEZDOVÉ DRÁHY A VOZÍKŮ JSOU GALVANIZOVÁNY. ZÁRUBEŇ JE TVOŘENA ZE SPECIÁLNÍHO PROFILU S LABYRINTEM A ZPEVŇUJÍCÍM PROFILEM, KTERÝ V PŘÍPADĚ POŽÁRU VYPLNÍ PROVOZNÍ SPÁRY. BARVA: RAL 7004		ks	1	1

OZN.	SCHÉMA	POPIS VÝROBKU	ČSN	JEDN.	MNOŽ.	PODL.
Z 04	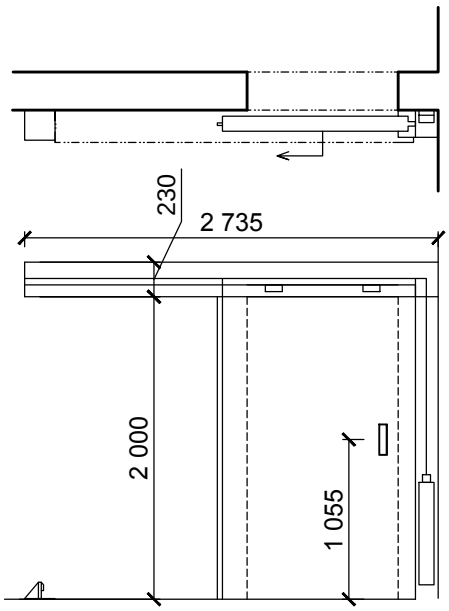 PODLAHOVÝ DORAZ	OCELOVÉ POSUVNÉ DVEŘE PLNÉ, HLADKÉ, JEDNOKŘÍDLOVÉ DO OTVORU 1000x2000mm S POŽÁRNÍ ODOLNOSTÍ EI 15DP3, OPATŘENÉ SAMOTÍŽNÝM SAMOZAVÍRAČEM (PROTIZÁVAŽÍ) SAMOSTATNÉ KŘÍDLO S ODSUNEM VLEVO KŘÍDLO POŽÁRNÍCH POSUVNÝCH DVEŘÍ JE TVOŘENO Z JEDNOTLIVÝCH SEGMENTŮ VYROBENÝCH Z TENKOSTĚNNÝCH OCELOVÝCH PROFILŮ POKRYTÝCH POZINKOVANÝM OCELOVÝM PLECHEM. ZE STRANY OSTĚNÍ JE NA KŘÍDLE DVEŘÍ OSAZENO ZAPUŠTĚNÉ MADLO. NA ODVRÁCENÉ STRANĚ JE PAK MASIVNÍ TRUBKOVÉ MADLO. POJEZDOVÁ DRÁHA JE TVOŘENA UZAVŘENÝM OCELOVÝM C PROFILEM, KTERÝ JE UKOTVEN ZÁVĚSNÝMI KONZOLAMI V ROZTEČI 600 MM DO NADPRAŽÍ STAVEBNÍHO OTVORU. SNADNÝ A BEZÚDRŽBOVÝ CHOD KŘÍDLA ZAJIŠŤUJÍ LOŽISKOVÉ VOZÍKY. VŠECHNY ČÁSTI POJEZDOVÉ DRÁHY A VOZÍKŮ JSOU GALVANIZOVÁNY. ZÁRUBEŇ JE TVOŘENA ZE SPECIÁLNÍHO PROFILU S LABYRINTEM A ZPEVŇUJÍCÍM PROFILEM, KTERÝ V PŘÍPADĚ POŽÁRU VYPLNÍ PROVOZNÍ SPÁRY. BARVA: RAL 7004		ks	1	1
Z 05	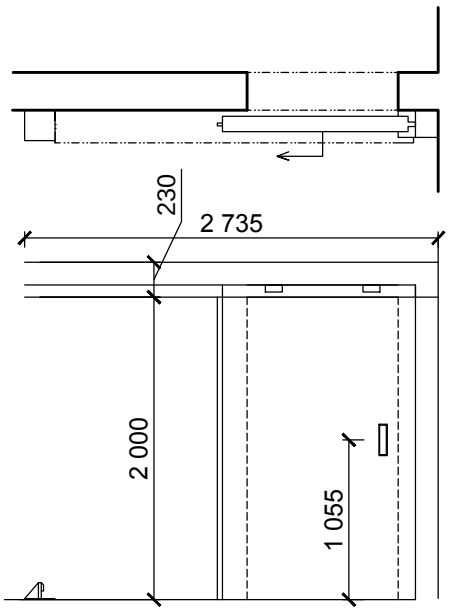 PODLAHOVÝ DORAZ	OCELOVÉ POSUVNÉ DVEŘE PLNÉ, HLADKÉ, JEDNOKŘÍDLOVÉ DO OTVORU 1000x2000mm SAMOSTATNÉ KŘÍDLO S ODSUNEM VLEVO KŘÍDLO POSUVNÝCH DVEŘÍ JE TVOŘENO Z JEDNOTLIVÝCH SEGMENTŮ VYROBENÝCH Z TENKOSTĚNNÝCH OCELOVÝCH PROFILŮ POKRYTÝCH POZINKOVANÝM OCELOVÝM PLECHEM. ZE STRANY OSTĚNÍ JE NA KŘÍDLE DVEŘÍ OSAZENO ZAPUŠTĚNÉ MADLO. NA ODVRÁCENÉ STRANĚ JE PAK MASIVNÍ TRUBKOVÉ MADLO. POJEZDOVÁ DRÁHA JE TVOŘENA UZAVŘENÝM OCELOVÝM C PROFILEM, KTERÝ JE UKOTVEN ZÁVĚSNÝMI KONZOLAMI V ROZTEČI 600 MM DO NADPRAŽÍ STAVEBNÍHO OTVORU. SNADNÝ A BEZÚDRŽBOVÝ CHOD KŘÍDLA ZAJIŠŤUJÍ LOŽISKOVÉ VOZÍKY. VŠECHNY ČÁSTI POJEZDOVÉ DRÁHY A VOZÍKŮ JSOU GALVANIZOVÁNY. ZÁRUBEŇ JE TVOŘENA ZE SPECIÁLNÍHO PROFILU S LABYRINTEM A ZPEVŇUJÍCÍM PROFILEM. BARVA: RAL 7004		ks	1	1

OZN.	SCHÉMA	POPIS VÝROBKU	ČSN	JEDN.	MNOŽ.	PODL.
Z 06	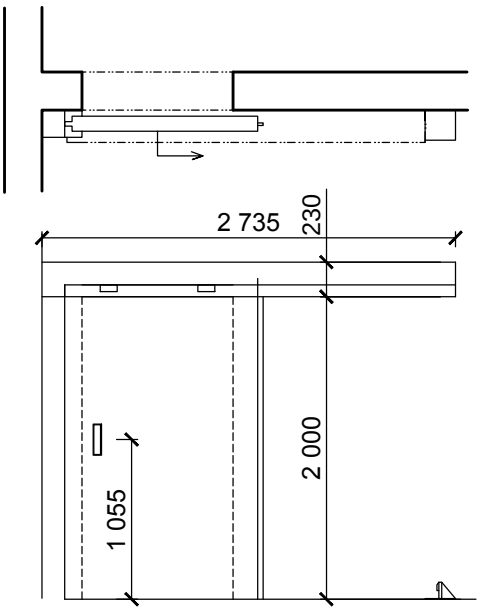 PODLAHOVÝ DORAZ	OCELOVÉ POSUVNÉ DVEŘE PLNÉ, HLADKÉ, JEDNOKŘÍDLOVÉ DO OTVORU 1000x2000mm SAMOSTATNÉ KŘÍDLO S ODSUNEM VPRAVO KŘÍDLO POSUVNÝCH DVEŘÍ JE TVOŘENO Z JEDNOTLIVÝCH SEGMENTŮ VYROBENÝCH Z TENKOSTĚNNÝCH OCELOVÝCH PROFILŮ POKRYTÝCH POZINKOVANÝM OCELOVÝM PLECHEM. ZE STRANY OSTĚNÍ JE NA KŘÍDLE DVEŘÍ OSAZENO ZAPUŠTĚNÉ MADLO. NA ODVRÁCENÉ STRANĚ JE PAK MASIVNÍ TRUBKOVÉ MADLO. POJEZDOVÁ DRÁHA JE TVOŘENA UZAVŘENÝM OCELOVÝM C PROFILEM, KTERÝ JE UKOTVEN ZÁVĚSNÝMI KONZOLAMI V ROZTEČI 600 MM DO NADPRAŽÍ STAVEBNÍHO OTVORU. SNADNÝ A BEZÚDRŽBOVÝ CHOD KŘÍDLA ZAJIŠŤUJÍ LOŽISKOVÉ VOZÍKY. VŠECHNY ČÁSTI POJEZDOVÉ DRÁHY A VOZÍKŮ JSOU GALVANIZOVÁNY. ZÁRUBEŇ JE TVOŘENA ZE SPECIÁLNÍHO PROFILU S LABYRINTEM A ZPEVŇUJÍCÍM PROFILEM. BARVA: RAL 7004		ks	1	1
Z 07	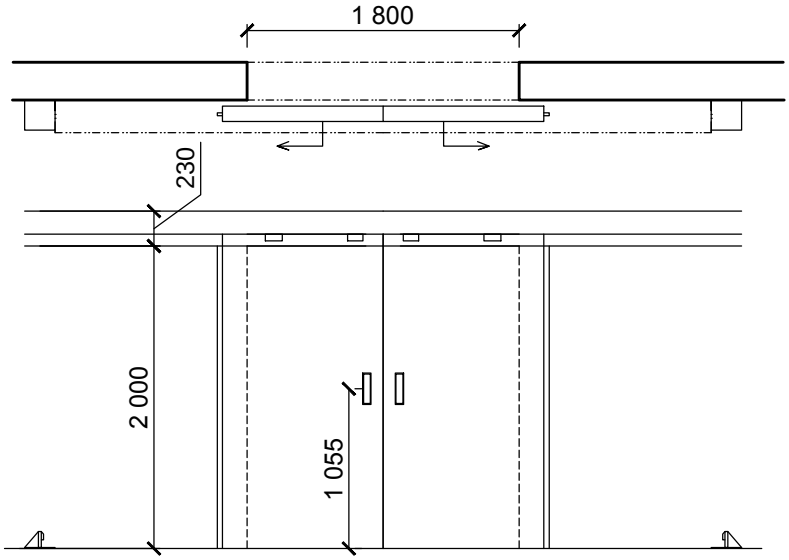 PODLAHOVÝ DORAZ PODLAHOVÝ DORAZ OCELOVÉ POSUVNÉ DVEŘE PLNÉ, HLADKÉ, DVOUKŘÍDLOVÉ DO OTVORU 1700x2000mm KŘÍDLA POSUVNÝCH DVEŘÍ JSOU TVOŘENA Z JEDNOTLIVÝCH SEGMENTŮ VYROBENÝCH Z TENKOSTĚNNÝCH OCELOVÝCH PROFILŮ POKRYTÝCH POZINKOVANÝM OCELOVÝM PLECHEM. ZE STRANY OSTĚNÍ JE NA KŘÍDLE DVEŘÍ OSAZENO ZAPUŠTĚNÉ MADLO. NA ODVRÁCENÉ STRANĚ JE PAK MASIVNÍ TRUBKOVÉ MADLO. POJEZDOVÁ DRÁHA JE TVOŘENA UZAVŘENÝM OCELOVÝM C PROFILEM, KTERÝ JE UKOTVEN ZÁVĚSNÝMI KONZOLAMI V ROZTEČI 600 MM DO NADPRAŽÍ STAVEBNÍHO OTVORU. SNADNÝ A BEZÚDRŽBOVÝ CHOD KŘÍDLA ZAJIŠŤUJÍ LOŽISKOVÉ VOZÍKY. VŠECHNY ČÁSTI POJEZDOVÉ DRÁHY A VOZÍKŮ JSOU GALVANIZOVÁNY. ZÁRUBEŇ JE TVOŘENA ZE SPECIÁLNÍHO PROFILU S LABYRINTEM A ZPEVŇUJÍCÍM PROFILEM. BARVA: RAL 7004		ks	1	1

OZN.	SCHÉMA	POPIS VÝROBKU	ČSN	JEDN.	MNOŽ.	PODL.
Z 08				ks	1	1-3

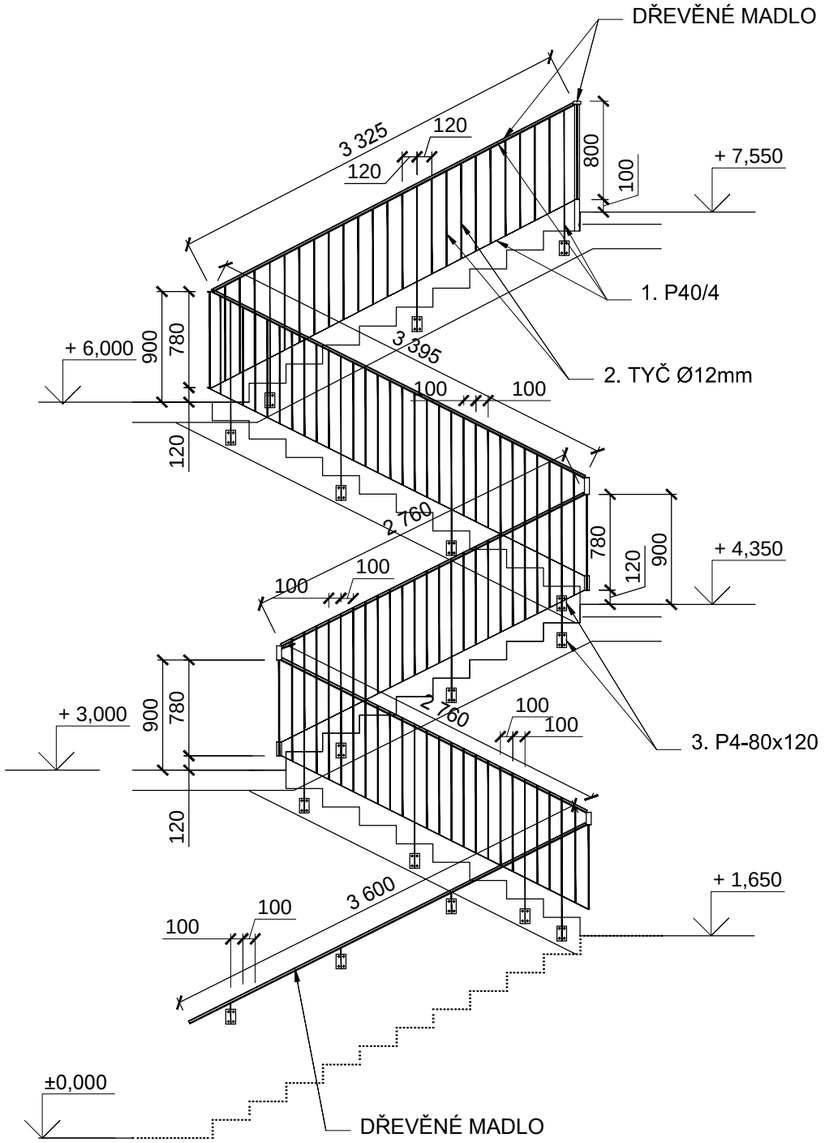

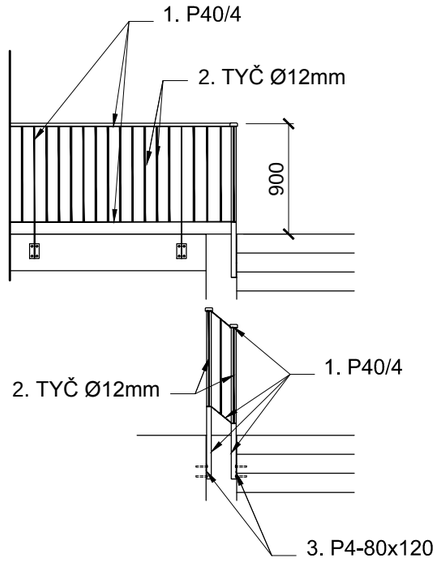

OCELOVÉ ZÁBRADLÍ VNITŘNÍHO SCHODIŠTĚ
- MATERIÁL : SLOUPKY A VODOROVNÉ PROFILY : PÁSOVINA 40x4 mm
VÝPLŇ : OCELOVÉ TYČE Ø12 mm
MADLO : DŘEVĚNÉ BUKOVÉ 65x40 mm
- VČETNĚ ZÁBRADLÍ PODESTY V N EJVYŠŠÍM PATŘE
- KOTVENÍ : KOTEVNÍ DESKA 80x120x4mm
- VČETNĚ KOTEVNÍHO MATERIÁLU
- BARVA RAL 7016, 1X NÁTĚR ZÁKLADN, 2X SYNTETIKA

SLOUPKY JSOU KOTVENY DO BOKU SCHODIŠŤOVÉHO RAMENE,

- PD NENAHRAZUJE DÍLENSKOU DOKUMENTACI

REFERENČNÍ FOTO

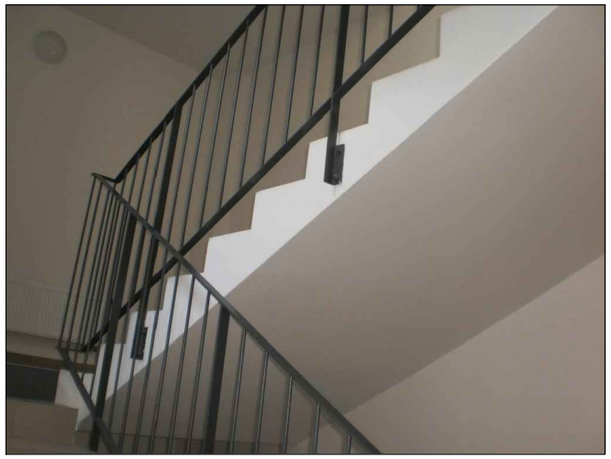

VÝPIS OCELOVÝCH PRVKŮ

OZN.	PRVEK	DÉLKA /m/	POČET /kusů/	HMOTNOST (kg/m-m²)	HMOTNOST (kg)
1.	PÁSOVINA 40x4	54,000	1	1,26	68.04
2.	TYČ Ø12mm	0,780	115	0,888	79.65
3.	P4 - 80x120	1	19	0,3	5.70
	HMOTNOST				153.39

DŘEVĚNÉ MADLO, CELKOVÁ DÉLKA - 16m

OZN.	SCHÉMA	POPIS VÝROBKU	ČSN	JEDN.	MNOŽ.	PODL.
Z 09	SCHÉMA SKLUZŮ	OCELOVÝ SKLUZ Z TRUBKY Ø 200mm NEREZOVÁ OCEL LEŠTĚNÁ KOTVENO PROSTŘEDNICTVÍM CHEMICKÝCH LEPENÝCH KOTEV DO BETONU M8		ks	1	1

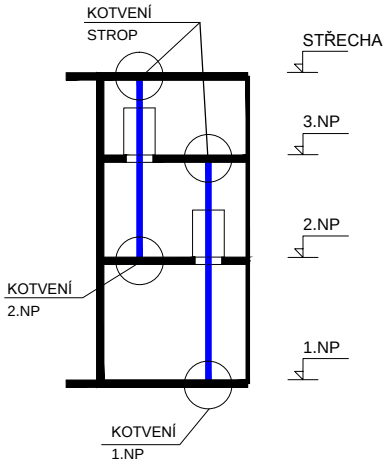

KOTVENÍ 1.NP

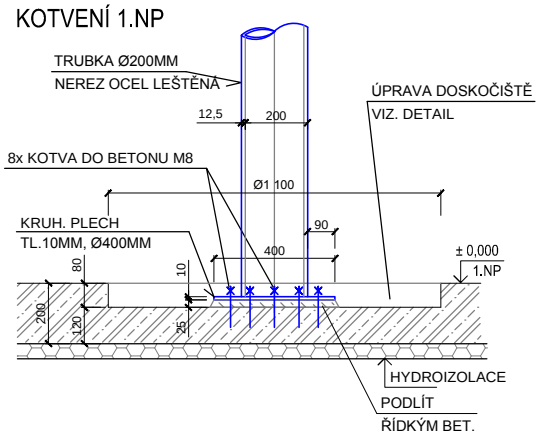

KOTVENÍ 2.NP

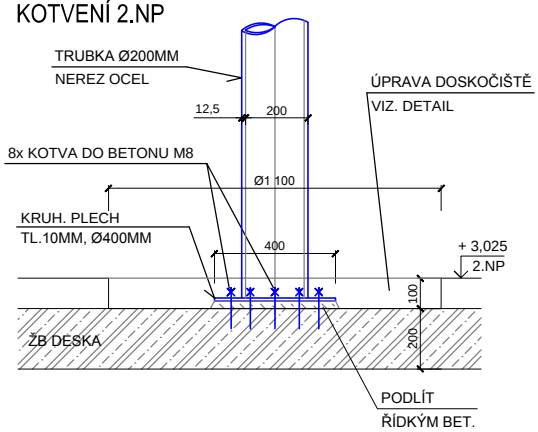

KOTVENÍ STROP

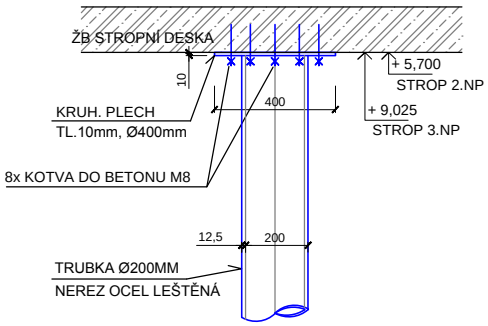

OZN.	SCHÉMA	POPIS VÝROBKU	ČSN	JEDN.	MNOŽ.	PODL.
Z 10	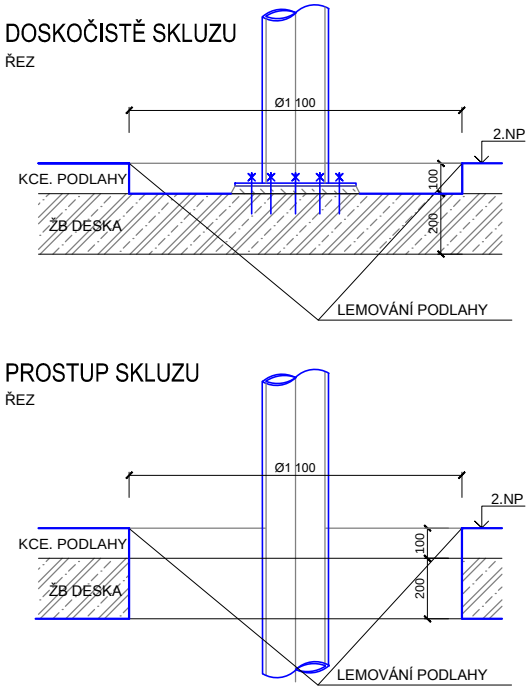 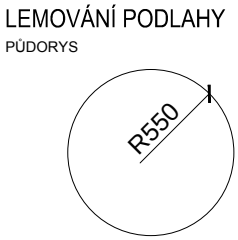 LEMOVÁNÍ PODLAHY V MÍSTĚ DOSKOČIŠTĚ A PROSTUPU SKLUZU HLINÍKOVOU L PODLAHOVOU LIŠTOU V.8mm , SKRUŽENOU DO KRUHU		ks ks ks	1 2 1	1 2 3
Z 11	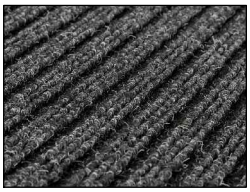	ČISTÍCÍ ZÓNA INTERIÉROVÁ KOBERCOVÁ TEXTILNÍ ROHOŽ - VNITŘNÍ ZÁTĚŽOVÁ TEXTILIE S VYSOKOU MÍROU POHLCOVÁNÍ NEČISTOT A TEKUTIN. ČERNÁ S CELKOVOU HUSTOTOU 1880 g/m2 A POGUMOVANÝM RUBEM, KTERÝ ZABRAŇUJE NEŽÁDOUCÍMU POSUNU ROHOŽE. MATERIÁL : PP - (POLYPROPYLEN) , CELKOVÁ VÝŠKA 10,4mm, VÝŠKA VLASU 7mm ROZMĚR: 1100x1000mm		m2	1,1	2
Z 12	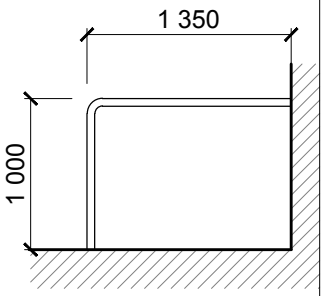	OCELOVÉ ZÁBRADLÍ Z TRUBKY Ø51x2,6mm, KOTVIT PŘES KOTEVNÍ DESKU NA CHEMICKÉ KOTVY DO PODLAHY A DO STĚNY, NÁTĚR 1X ZÁKLADNÍ, 2X SYNTETICKÝ , BARVA RAL 7004		ks	1	2

OZN.	SCHÉMA	POPIS VÝROBKU	ČSN	JEDN.	MNOŽ.	PODL.
Z 13		OCELOVÁ KONSTRUKCE PRO SUŠENÍ HADIC A PŘÍLEŽITOSTNÉ SLAŇOVÁNÍ Z OKNA -ŽÁROVĚ ZINKOVÁNO - PŘED ZHOTOVENÍM ZMĚŘIT ŠÍŘKU VĚŽE, PD NENAHRAZUJE DÍLENSKOU DOKUMENTACI		ks	1	VĚŽ

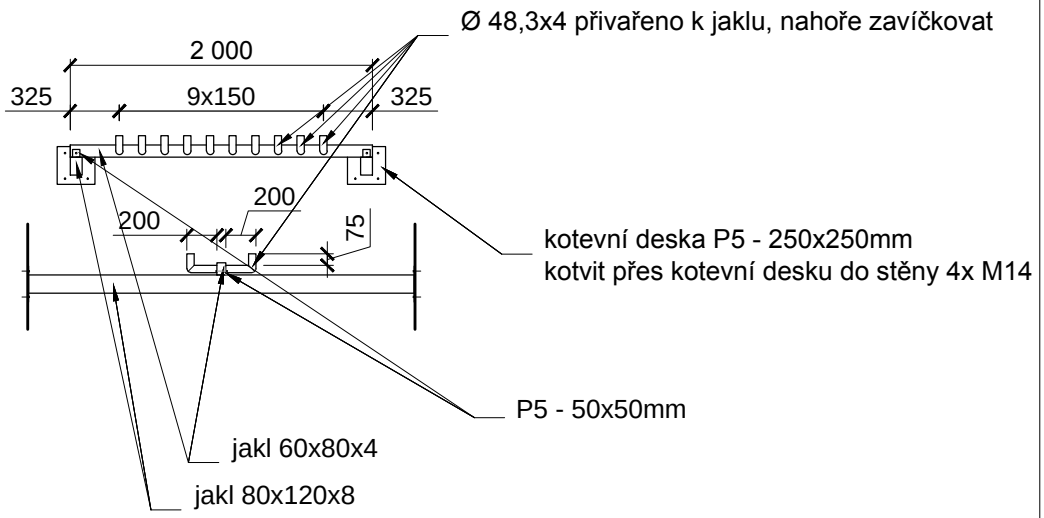

VÝPIS OCELOVÝCH PRVKŮ

OZN.	PRVEK	DÉLKA /m/	POČET /kusů/	HMOTNOST (kg/m-m²)	HMOTNOST (kg)
1.	JAKL 60x80x4	2,000	1	8,211	16.42
2.	JAKL 80x120x8	2,54	2	20,75	105.41
3.	P5 - 200x200	1	4	2,5	10.00
4.	TRUBKA 48,3x4	0,325	20	4,37	28.41
5.	P5 -50X50	1	2	0,1	0.20
	HMOTNOST				160.44

Z 14		PODLAHOVÝ POKLOP PLYNOTĚSNÝ - POKLOP ČTVERCOVÝ O PRŮLEZNÉM ROZMĚRU 900x600mm, PLYNOTĚSNÝ, SYSTÉMOVÉ ŘEŠENÍ; - NOSNOST DO 12,5t; - POVRCHOVÁ ÚPRAVA: PROTISKLUZ; - PŘED VÝROBOU ZAMĚŘIT SKUTEČNÉ PROVEDENÍ NAVAZUJÍCÍCH KONSTRUKCÍ NA STAVBĚ;		ks	1	1

OZN.	SCHÉMA	POPIS VÝROBKU	ČSN	JEDN.	MNOŽ.	PODL.
Z 15		NÁPIS NA FASÁDĚ SVĚTELNÝ - "INTEGROVANÉ VÝJEZDOVÉ CENTRUM JABLUNKOV", KOTVENO DO FASÁDNÍHO ZDIVA **INTEGROVANÉ VÝJEZDOVÉ CENTRUM JABLUNKOV** ROZMĚR: SVĚTELNÝ NÁPIS DÉLKY CCA 12 000 mm, VÝŠKA PÍSMEN 300 mm - DODÁVKA VČETNĚ MECHANICKÉHO KOTVENÍ DO FASÁDNÍHO ZDIVA - PŘÍPRAVA PRO PŘIPOJENÍ NA SILNOPROUD V CHRÁNIČCE KOORDINOVAT S SILNOPROUDEM;		ks	1	FASÁDA
Z 15		NÁPIS NA FASÁDĚ SVĚTELNÝ- SYMBOL TELEFONU A ČÍSLICE "112", KOTVENO DO FASÁDNÍHO ZDIVA **112** ROZMĚR: SYMBOL TEL. VÝŠKA 700 mm, VÝŠKA ČÍSLIC 400 mm - DODÁVKA VČETNĚ MECHANICKÉHO KOTVENÍ DO FASÁDNÍHO ZDIVA - PŘÍPRAVA PRO PŘIPOJENÍ NA SLP V CHRÁNIČCE KOORDINOVAT S SLP;		ks	1	FASÁDA
Z 16	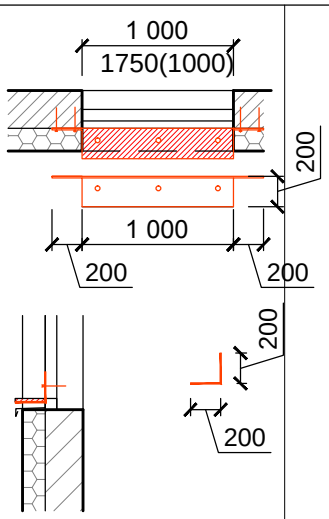	OCELOVÝ PLECH TL.10mm + DUBOVÉ PRKNO TL.25, 150x1000 OCELOVÝ PLECH KOTVIT DO OBVODOVÉHO ZDIVA, OSADIT DO HORNÍ ÚROVNĚ OKENNÍHO RÁMU PRKNO PŘIŠTOUBOVAT K PLECHU		ks	1	5.NP VĚŽ
Z 17	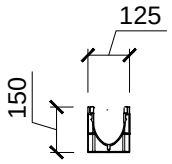	ODVODŇOVACÍ ŽLAB PLASTOVÝ S KRYCÍM ROŠTEM B125(MŘÍŽKOVÝ, POZINKOVANÝ), VČETNĚ ČELNÍCH STĚN, KRAJNÍHO DÍLU S ODTOKEM A PACHOVÝM UZÁVĚREM 2x1m + 1x S ODTOKEM, CELKOVÁ DÉLKA 3m		ks	1	1.NP
Z 18	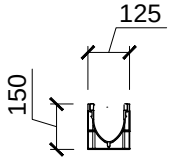	ODVODŇOVACÍ ŽLAB PLASTOVÝ S KRYCÍM ROŠTEM B125(MŘÍŽKOVÝ, POZINKOVANÝ), VČETNĚ ČELNÍCH STĚN, KRAJNÍHO DÍLU S ODTOKEM A PACHOVÝM UZÁVĚREM 3x1m + 1x S ODTOKEM, CELKOVÁ DÉLKA 4m		ks	2	1.NP

OZN.	SCHÉMA	POPIS VÝROBKU	ČSN	JEDN.	MNOŽ.	PODL.
Z/19	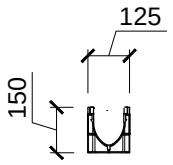	ODVODŇOVACÍ ŽLAB PLASTOVÝ S KRYCÍM ROŠTEM B125(MŘÍŽKOVÝ, POZINKOVANÝ), VČETNĚ ČELNÍCH STĚN, KRAJNÍHO DÍLU S ODTOKEM A PACHOVÝM UZÁVĚREM 6x1m + 1x S ODTOKEM, CELKOVÁ DÉLKA 7m		ks	2	1.NP
Z/20	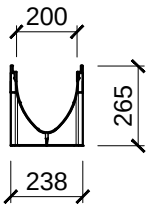	ODVODŇOVACÍ ŽLAB PLASTOVÝ S KRYCÍM ROŠTEM B125(MŘÍŽKOVÝ, POZINKOVANÝ), VČETNĚ ČELNÍCH STĚN, KRAJNÍHO DÍLU S ODTOKEM A PACHOVÝM UZÁVĚREM 7x1m + 1x S ODTOKEM, CELKOVÁ DÉLKA 7m		ks	1	1.NP
Z/21	KOTVICÍ ZAŘÍZENÍ TYPU A 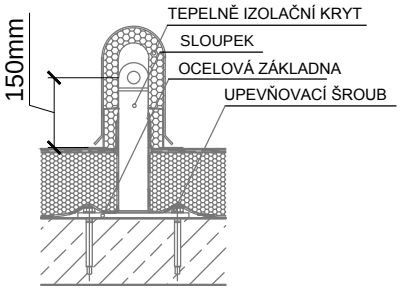	SYSTÉM PROTI PÁDU - KOTVÍCÍ BOD, JEDNOTLIVÝ, KTERÝ NEVYTVÁŘÍ TEPELNÝ MOST; - VČ. KOTEVNÍHO PLECHU S ŠROUBY DO BETONOVÉ KONSTRUKCE; - POVRCHOVÁ ÚPRAVA ŽÁROVÝ ZINK;		ks	18	STŘECHA
Z/22	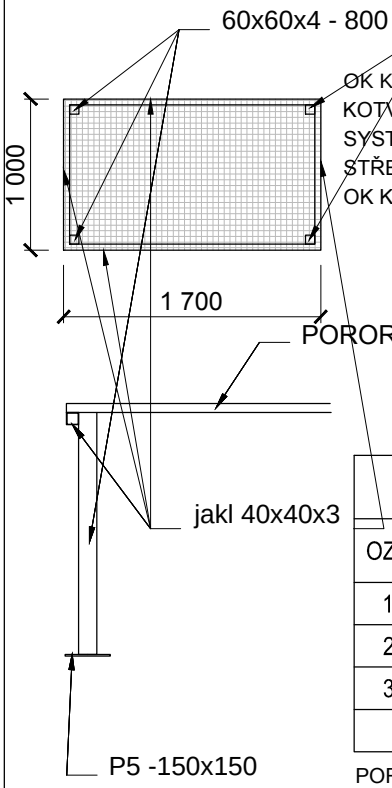 OK KONSTRUKCE POD KLIMATIZACE KOTVENO DO STROPNÍ KONSTRUKCE, PROSTUP OPRACOVAT SYSTÉMOVOU MANŽETOU VČETNĚ OBJÍMKY MIN.150mm NAD STŘEŠNÍ ROVINU OK KONSTRUKCE ŽÁROVĚ ZINKOVÁNA		ks	1	STŘECHA

VÝPIS OCELOVÝCH PRVKŮ

OZN.	PRVEK	DÉLKA /m/	POČET /kusů/	HMOTNOST (kg/m-m²)	HMOTNOST (kg)
1.	JAKL 60x4	0,8	4	6,908	22.11
2.	JAKL 40x3	5,4	1	3,404	18.38
3.	P5 - 150x150	1	4	0,9	3.60
	HMOTNOST				44.09

POROROŠT 30/30 /4 - PLOCHA - 1,7m2

OZN.	SCHÉMA	POPIS VÝROBKU	ČSN	JEDN.	MNOŽ.	PODL.
Z 23	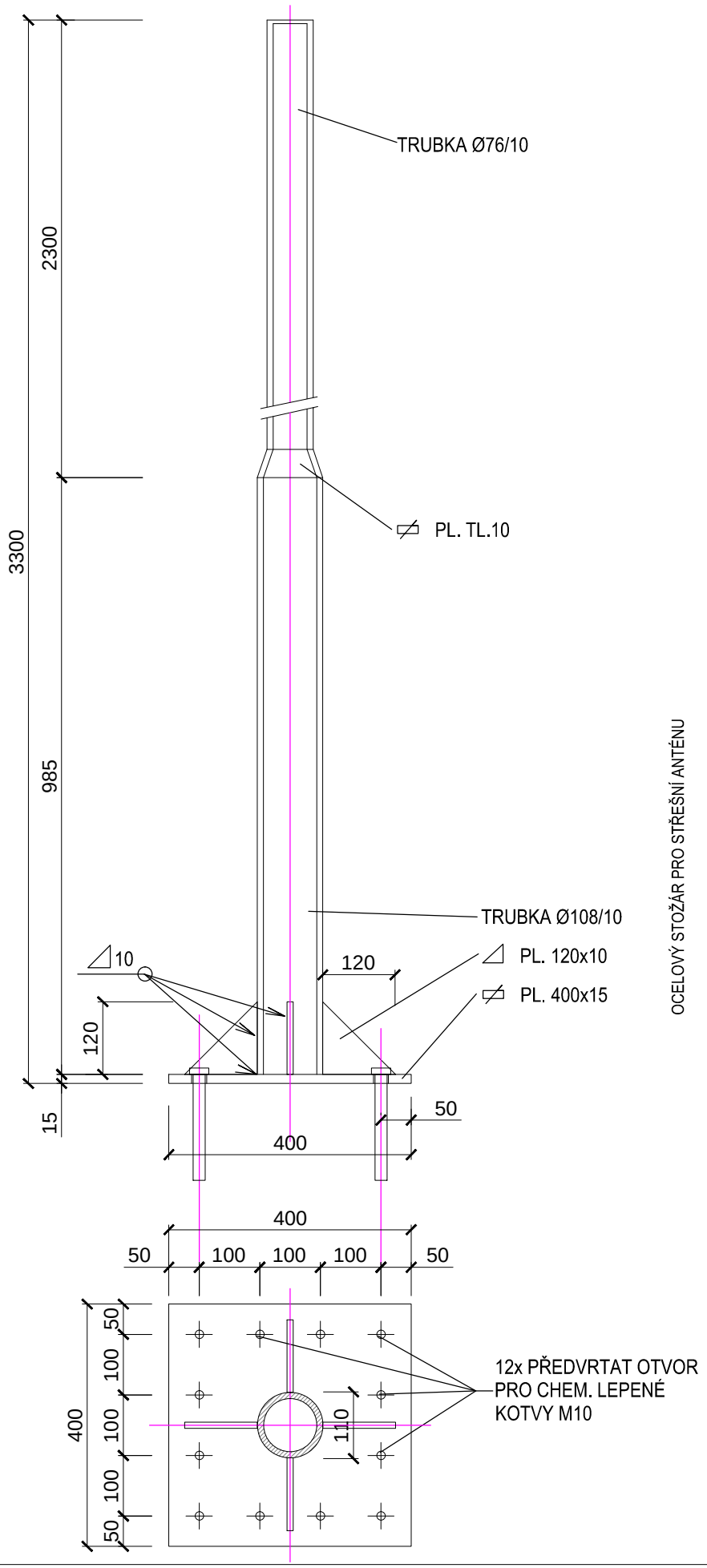	OCELOVÝ STOŽÁR PRO STŘEŠNÍ ANTÉNU - SVAŘENEC Z OC. PROFILŮ DLE SCHEMA, SVARY KOUTOVÉ. VRCHNÍ ČÁST ZAVAŘENA OC. DÝNKEM-VODOTĚSNĚ; - PATNÍ PLECH KOTVEN KE STROPNÍ KONSTRUKCI LEPENÝMI KOTVAMI DO PŘEDVRTANÝCH OTVORŮ, VIZ. SCHÉMA; - POVRCHOVÁ ÚPRAVA ŽÁROVÝ ZINK; - VČETNĚ SYSTÉMOVÝCH TĚSNÍCÍCH A NAPOJOVACÍCH PRVKŮ NA STŘEŠNÍ SOUVRSTVÍ (HYDROIZOLACE - TĚSNÍCÍ OBJÍMKY);		ks	2	STŘECHA

OZN.	SCHÉMA	POPIS VÝROBKU	ČSN	JEDN.	MNOŽ.	PODL.
Z 24				ks	1	EXTERIÉR

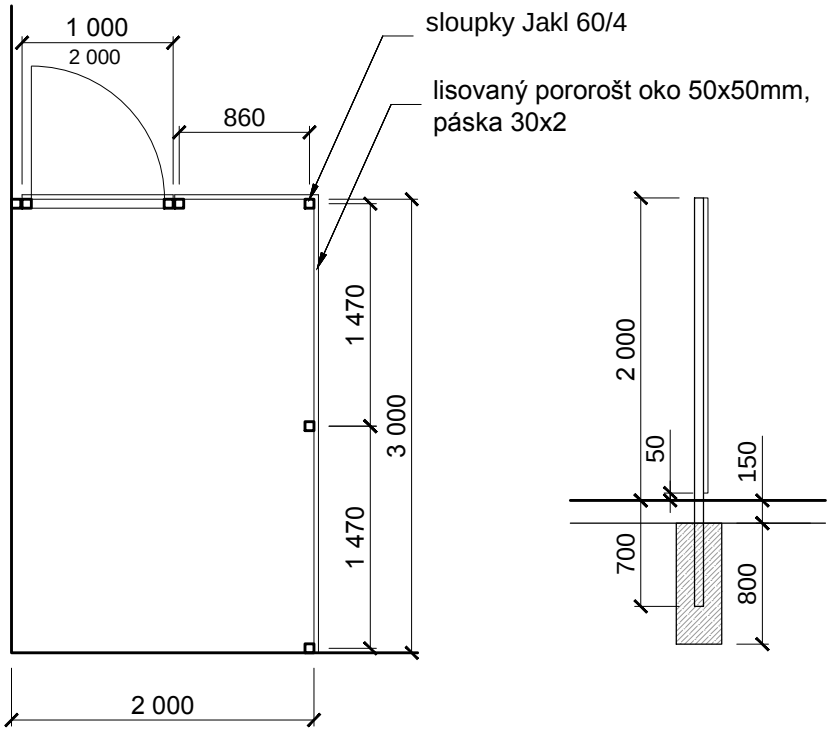

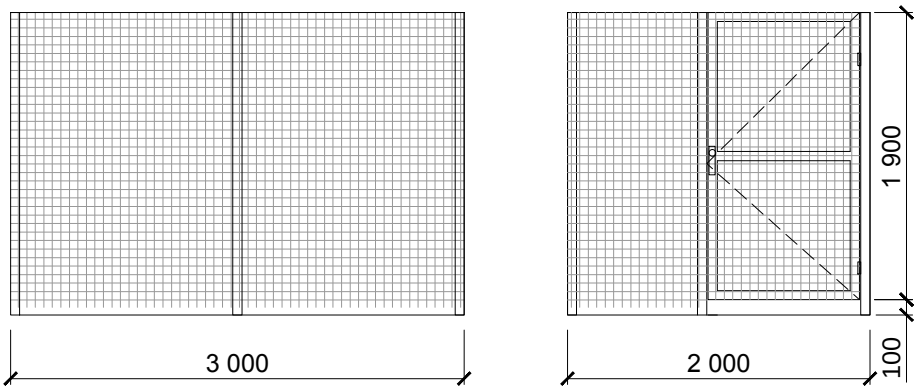

OK KONSTRUKCE OPLOCENÍ NÁHRADNÍHO ZDROJE S BRANKOU
Z OCELOVÝCH JAKLŮ 60x60x4, A OPLÁŠTĚNÁ POROROŠTEM
S OKY 50x50mm, PÁSKA 30x2mm
SKLOUPKY JSOU OSAZENY DO BETONOVÉ PATKY PRŮMĚRU 300mm
BRANKA JE OPATŘENA KOVÁNÍM KOULE - KOULE, ZÁMEK S
VLOŽKOU, ŽÁROVĚ ZINKOVANO, SLOUPKY ZAVÍČKOVAT

VÝPIS OCELOVÝCH PRVKŮ

OZN.	PRVEK	DÉLKA /m/m2/	POČET /kusů/	HMOTNOST (kg/m-m²)	HMOTNOST (kg)
1.	JAKL 60x60x4	2,700	5	6,908	93.26
2.	JAKL 60x60x4	6,500	1	6,908	44.90
3.	POROROŠT 50x50, 30X2	1	10	13,0	130.00
	HMOTNOST				268.16

OZN.	SCHÉMA	POPIS VÝROBKU	ČSN	JEDN.	MNOŽ.	PODL.
Z/25	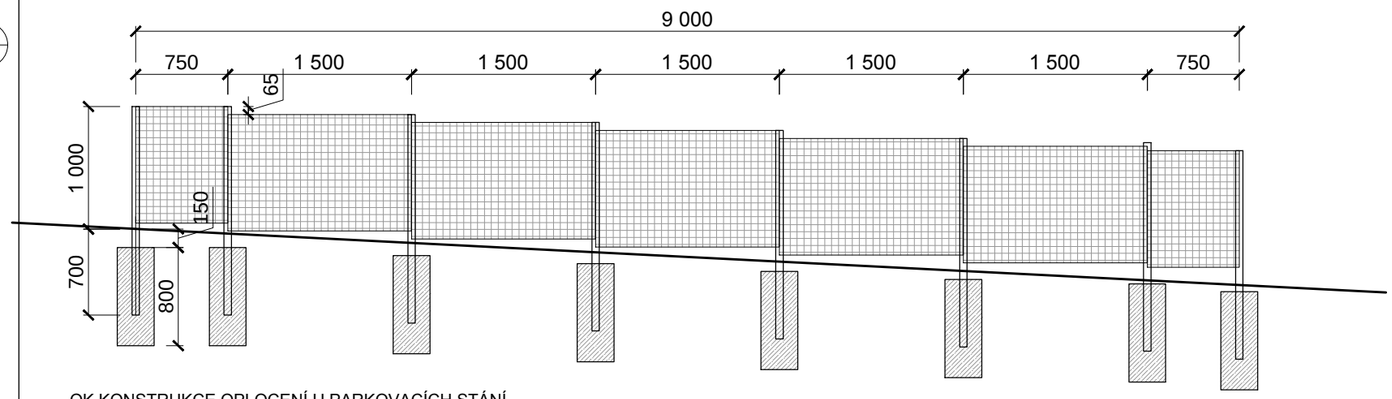			ks	1	EXTERIÉR

OK KONSTRUKCE OPLOCENÍ U PARKOVACÍCH STÁNÍ
Z OCELOVÝCH JAKLŮ 60x60x4, A OPLÁŠTĚNÁ POROROŠTEM
S OKY 50x50mm, PÁSKA 30x2mm
SKLOUPKY JSOU OSAZENY DO BETONOVÉ PATKY PRŮMĚRU 300mm,
ŽÁROVĚ ZINKOVANO, SLOUPKY ZAVÍČKOVAT

VÝPIS OCELOVÝCH PRVKŮ

OZN.	PRVEK	DÉLKA /m/m2/	POČET /kusů/	HMOTNOST (kg/m-m²)	HMOTNOST (kg)
1.	JAKL 60x60x4	1,700	7	6,908	82.21
3.	POROROŠT 50x50, 30X2	1	8,1	13,0	105.30
	HMOTNOST				187.51