SVISLÝ ŘEZ B

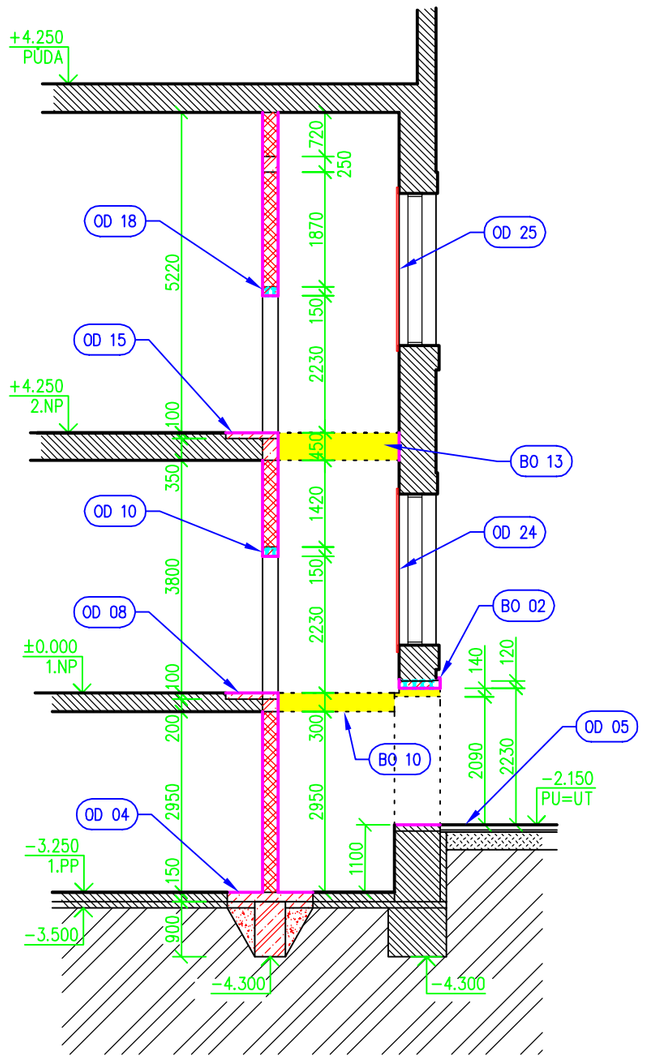

SVISLÝ ŘEZ A

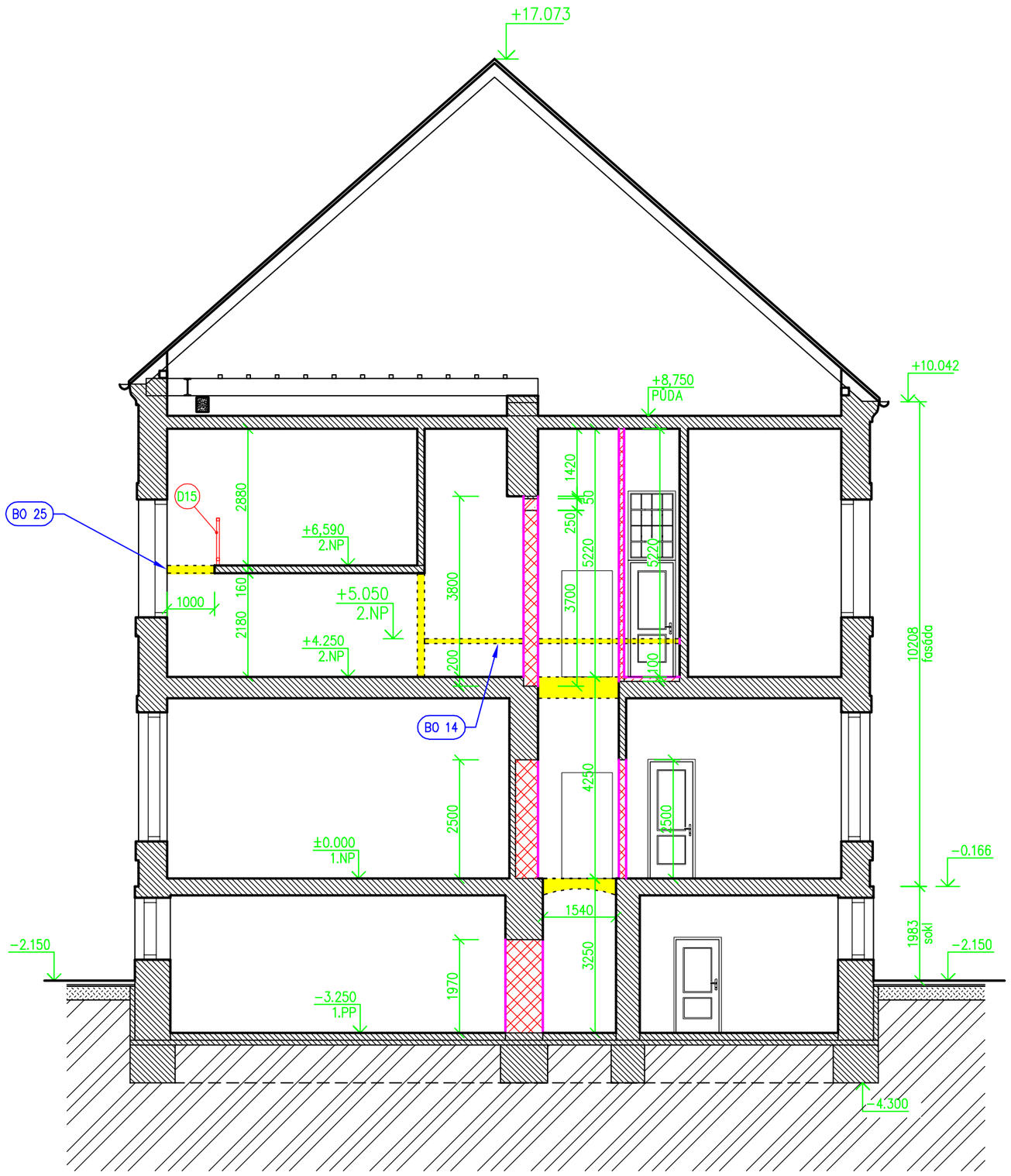

LEGENDA STAVEBNÍCH MATERIÁLŮ A HMOT

- Stávající zděné konstrukce z CP na MVC
- Stávající rostlý terén
- Bourané konstrukce
- Nové základové KCE z železobetonu, nebo ze ztraceného bednění
  - Beton C20/25 XC2, kontrukční výztuž B500B (R12, rozdělovací/svislá R10)
- Zhutněný zásyp vhodnými sutinami, případně struskou, hutnit na 45 MPa
- Dozdívky otvorů z CP P20, na maltu MC P15, kotveno ke stávajícímu zdivu na ploché kovové kotvy v každé druhé ložné spáře
- Zdivo nosné cihelné 24 P+D P15, na maltu P5, zdivo včetně překladů a věnců -kotveno ke stávajícímu zdivu na ploché kovové kotvy v každé druhé ložné spáře
- Zdivo nenosné, příčky cihelné 11,5 P+D P10, na maltu P5
  - kotveno ke stávajícímu zdivu na ploché kovové kotvy v každé druhé ložné spáře

POZNÁMKA:

- Veškeré konstrukce zakryté a nepřístupné konstrukce jsou kresleny jako domněle dle dobových zvyklostí, při realizaci může dojít k nesrovnalostem, které budou řešeny přímo na místě

±0,000 = úroveň stávající podlahy 1.NP

Vypracoval :	Projekční kancelář lay-out s.r.o., nám. Svobody 527, 739 61 Třinec mobil:+420 776 213 159 / cieslar@lay-out.cz	PROJEKČNÍ KANCELÁŘ lay-out
Investor :	Město Jablunkov, Dukelská 144, 739 91 Jablunkov	
Místo stavby :	Obec Jablunkov, k.ú. Jablunkov, parc.č. 631	
Název stavby :	**Stará radnice č.p. 144** **- bezbariérové užívání stavby**	Datum vypracování : 08 / 2020 Stupeň dokumentace : DPS Číslo zakázky : L2020-46 Měřítko : 1:100
Výkres :	SVISLÝ ŘEZ A+B - Návrh	Číslo výkresu : **D.08**